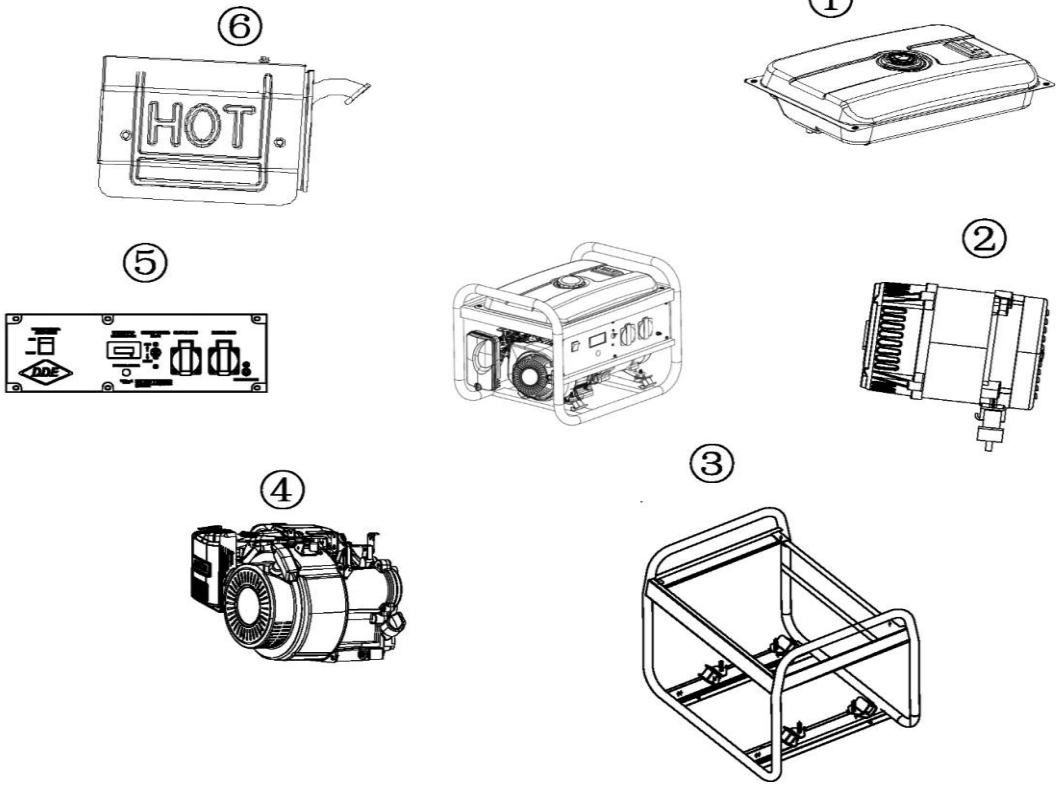

№	Артикул	Наименование	Кол
1	917-408-100	Бак топливный	1
2	919-990-002	Генератор	1
3		Рама	1
4	188FG-C1	Двигатель в сборе	1
5	919-990-005	Панель контрольная	1
6	919-990-006	Глушитель	1

Генератор бензиновый	Модель **G550P**
Technical department	Assembly drawing
Engineer, chief designer	John Emerson Jr.
DYNAMIC DRIVE EQUIPMENT, USA	Page 1

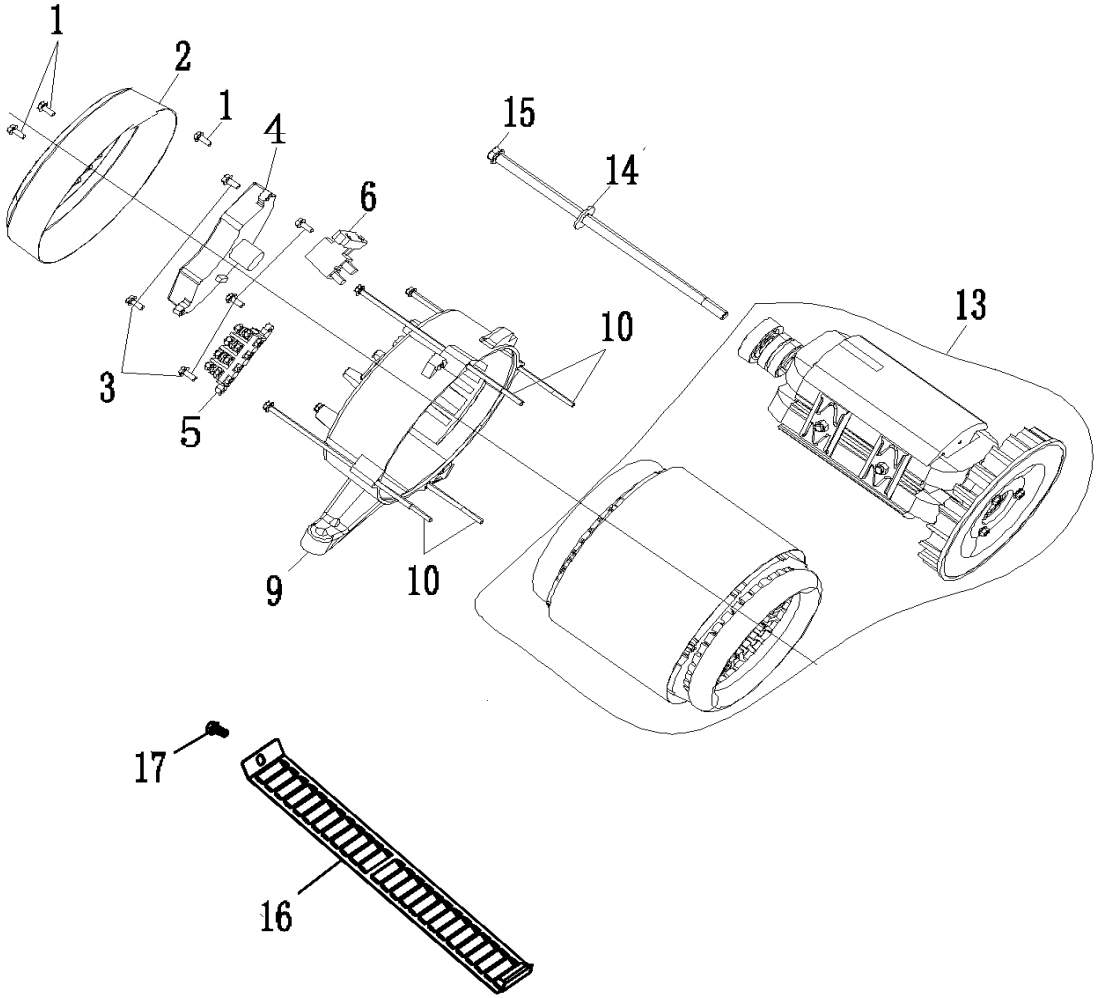

№	Артикул	Наименование	Кол
1		Болт	3
2	917-408-094	Крышка задняя	1
3		Болт	5
4	20-0005	Блок AVR	1
5		Площадка контактная	1
6	20-0009	Щетки угольные	1
9	20-0008	Опора генератора	1
10		Болт	4
13	919-990-002	Генератор	1
14		Шайба	1
15		Болт	1
16		Дефлектор	1
17		Болт	1

Генератор бензиновый	Модель **G550P**
Technical department	Assembly drawing
Engineer, chief designer	John Emerson Jr.
DYNAMIC DRIVE EQUIPMENT, USA	Page 1

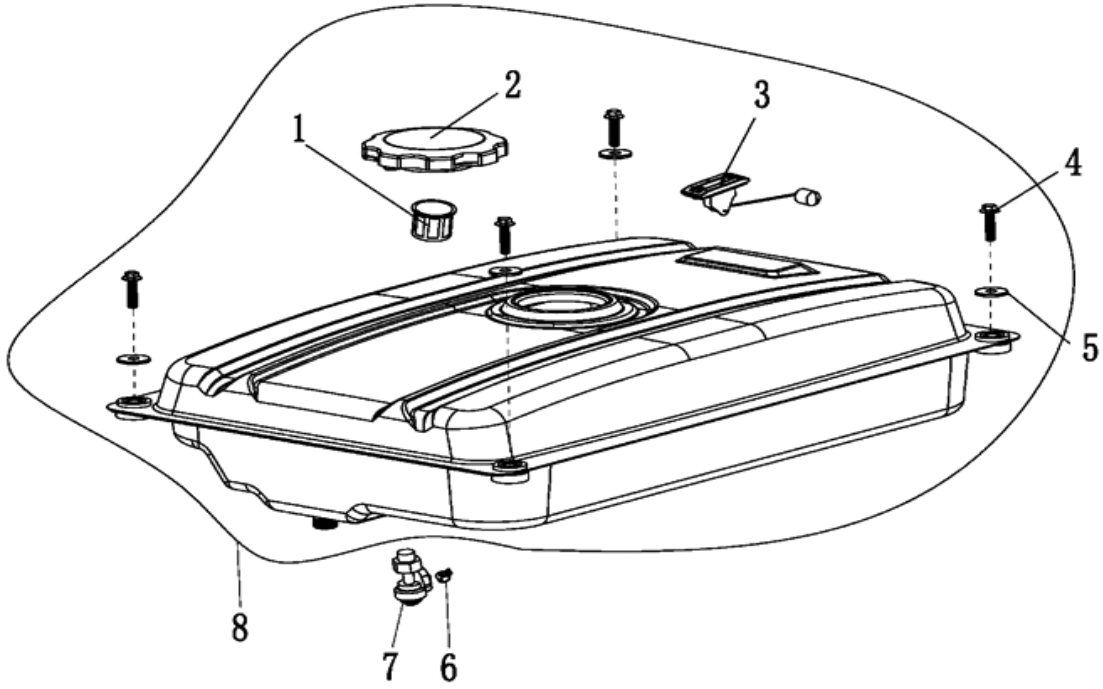

№	Артикул	Наименование	Кол
1		Фильтр	1
2		Пробка бака	1
3	20-0019	Датчик уровня	1
4		Болт	4
5		Шайба	4
6		Зажим	1
7		Кран топливный	1
8	917-408-100	Бак топливный	1

Генератор бензиновый	Модель **G550P**
Technical department	Assembly drawing
Engineer, chief designer	John Emerson Jr.
DYNAMIC DRIVE EQUIPMENT, USA	Page 3

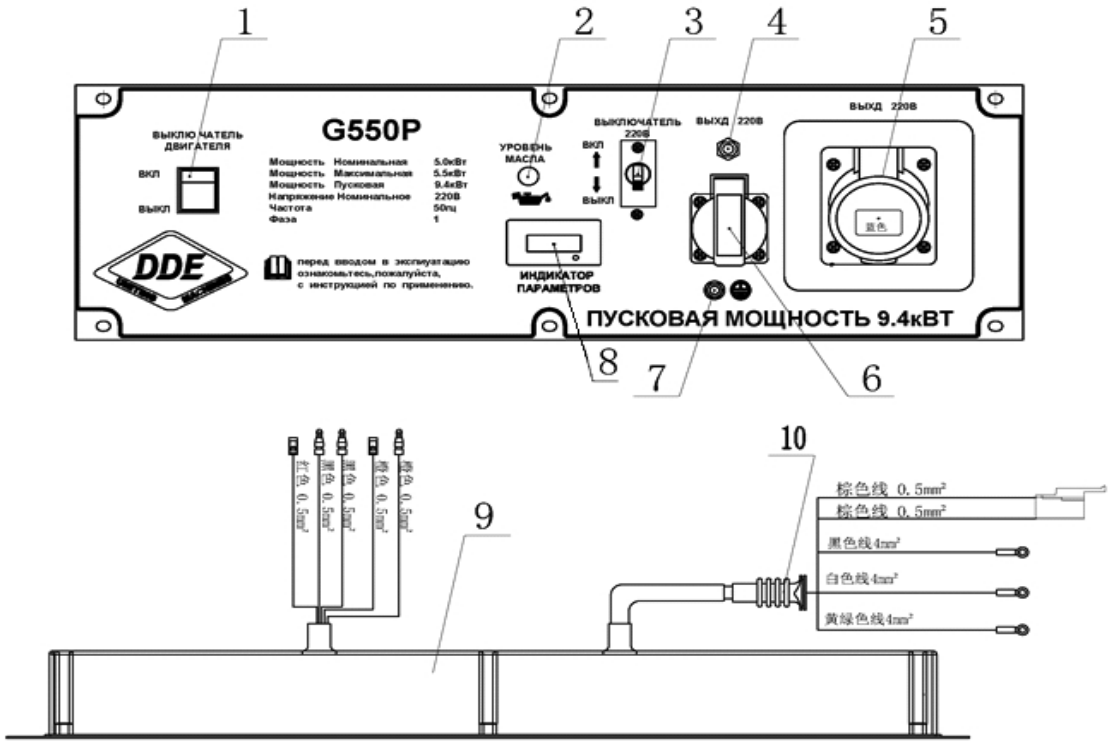

№	Артикул	Наименование	Кол
1	917-408-200	Выключатель	1
2		Индикатор уровня масла	1
3	917-408-202	Автомат защитный	1
4	917-408-203	Автомат защитный	1
5	20-0011	Розетка 220В, 32А	1
6	20-0010	Розетка 220В, 16А	1
7		Разъем	1
8	919-938-202	Индикатор универсальный	1
9		Крышка задняя	1
10		Провода	1

Генератор бензиновый	Модель **G550P**
Technical department	Assembly drawing
Engineer, chief designer	John Emerson Jr.
DYNAMIC DRIVE EQUIPMENT, USA	Page 4

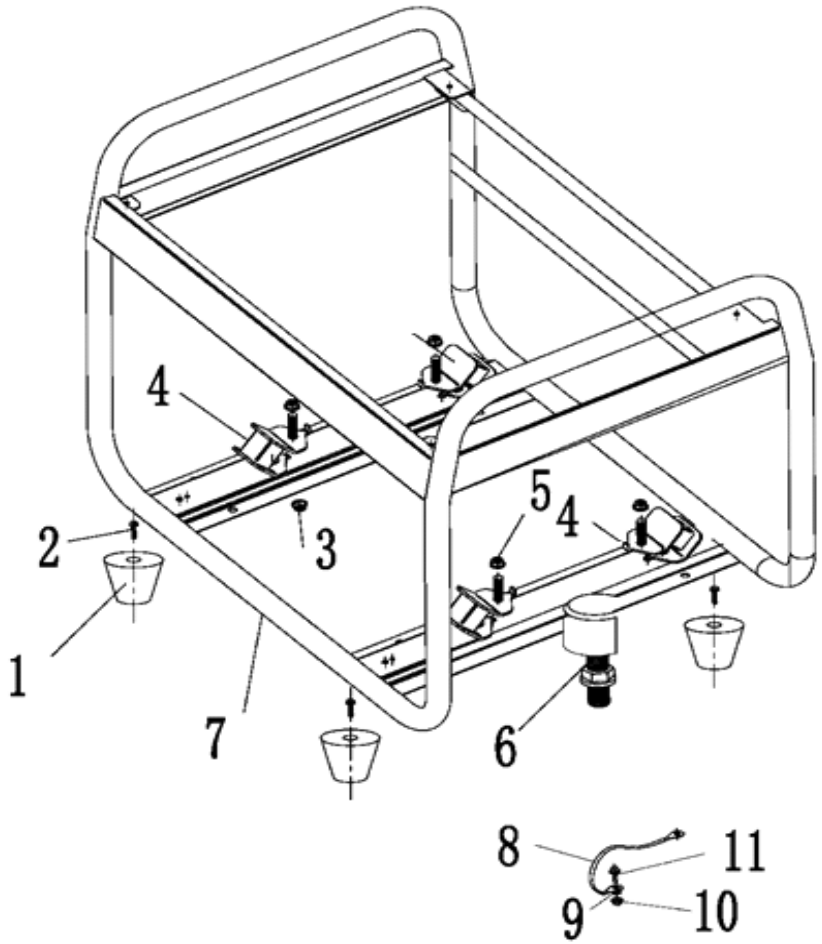

№	Артикул	Наименование	Кол
1	917-408-121	Ножки	4
2		Болт	4
3		Гайка	4
4	917-408-110	Виброгаситель	4
5		Гайка	4
6		Амортизатор генератора	1
7		Рама	1
8		Провод заземления	1
9		Гайка	1
10		Болт	3

Генератор бензиновый	Модель **G550P**
Technical department	Assembly drawing
Engineer, chief designer	John Emerson Jr.
DYNAMIC DRIVE EQUIPMENT, USA	Page 5

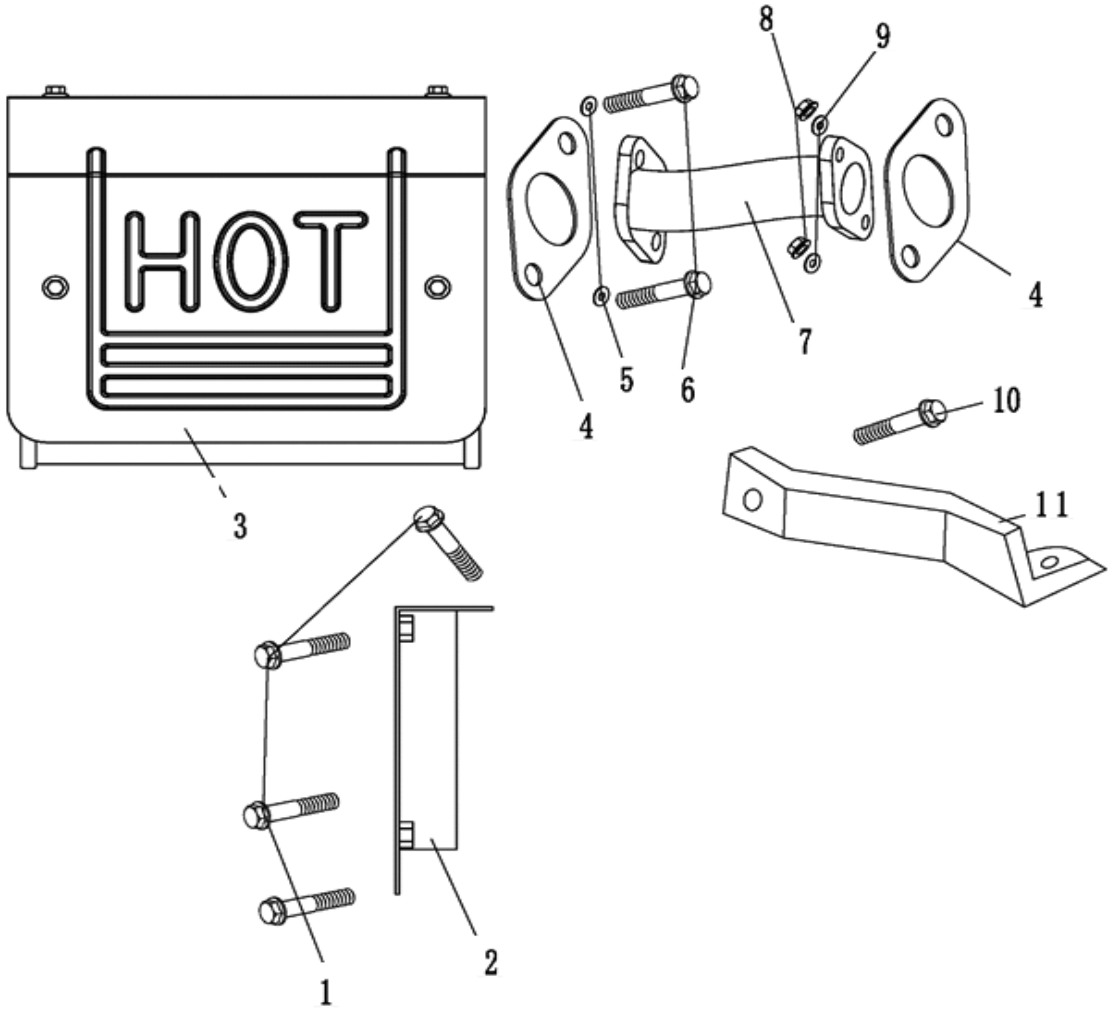

№	Артикул	Наименование	Кол
1		Болт	4
2	917-408-130	Кронштейн	1
3	919-990-006	Глушитель	1
4		Прокладка	2
5		Шайба	2
6		Болт	2
7		Патрубок	1
8		Гайка	2
9		Шайба	2
10		Болт	1
11		Кронштей корпуса фильтра	1

Генератор бензиновый	Модель **G550P**
Technical department	Assembly drawing
Engineer, chief designer	John Emerson Jr.
DYNAMIC DRIVE EQUIPMENT, USA	Page 6

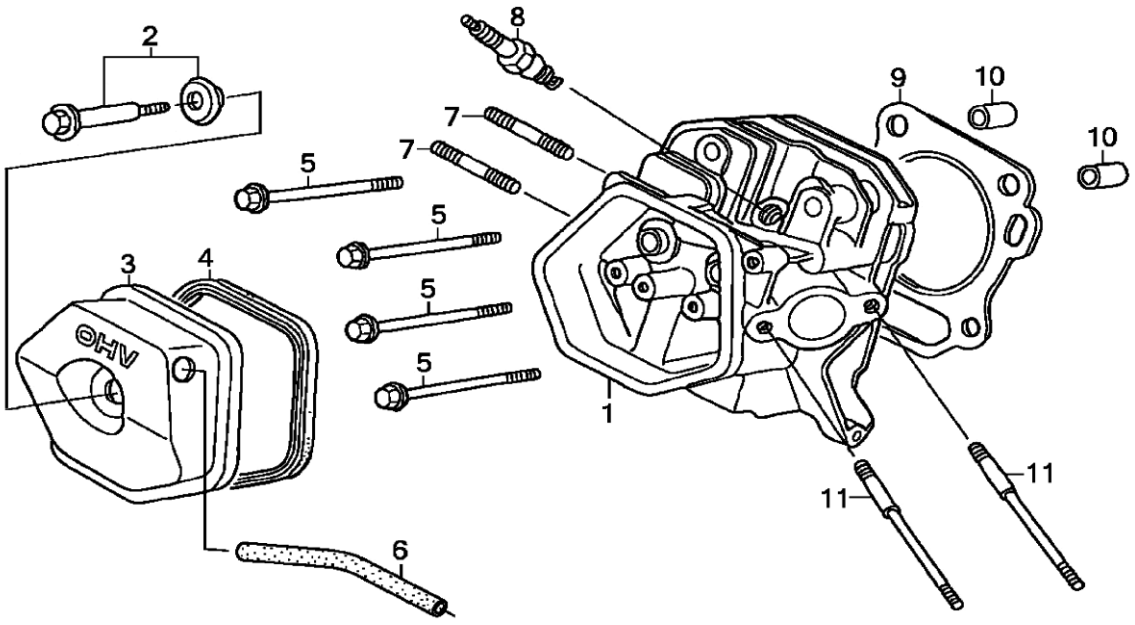

№	Артикул	Наименование	Кол
1	01-188-001	Головка цилиндра в сборе	1
2	01-188-002	Болт клапанной крышки	1
3	01-188-003	Крышка клапанов	1
4	01-188-004	Прокладка клап. крышки	1
5	01-188-005	Болт головки цилиндра	4
6	01-188-006	Трубка отвода газов	1
7	01-188-007	Шпилька глушителя	2
8	LR5YC	Свеча зажигания LR5YC	1
9	01-188-009	Прокладка головки	1
10	01-188-010	Втулка Ø12×20	2
11	01-188-011	Шпилька карбюратора	2

Генератор бензиновый

Модель

G550P

Technical department | Assembly drawing

Engineer, chief designer | John Emerson Jr.

DYNAMIC DRIVE EQUIPMENT, USA

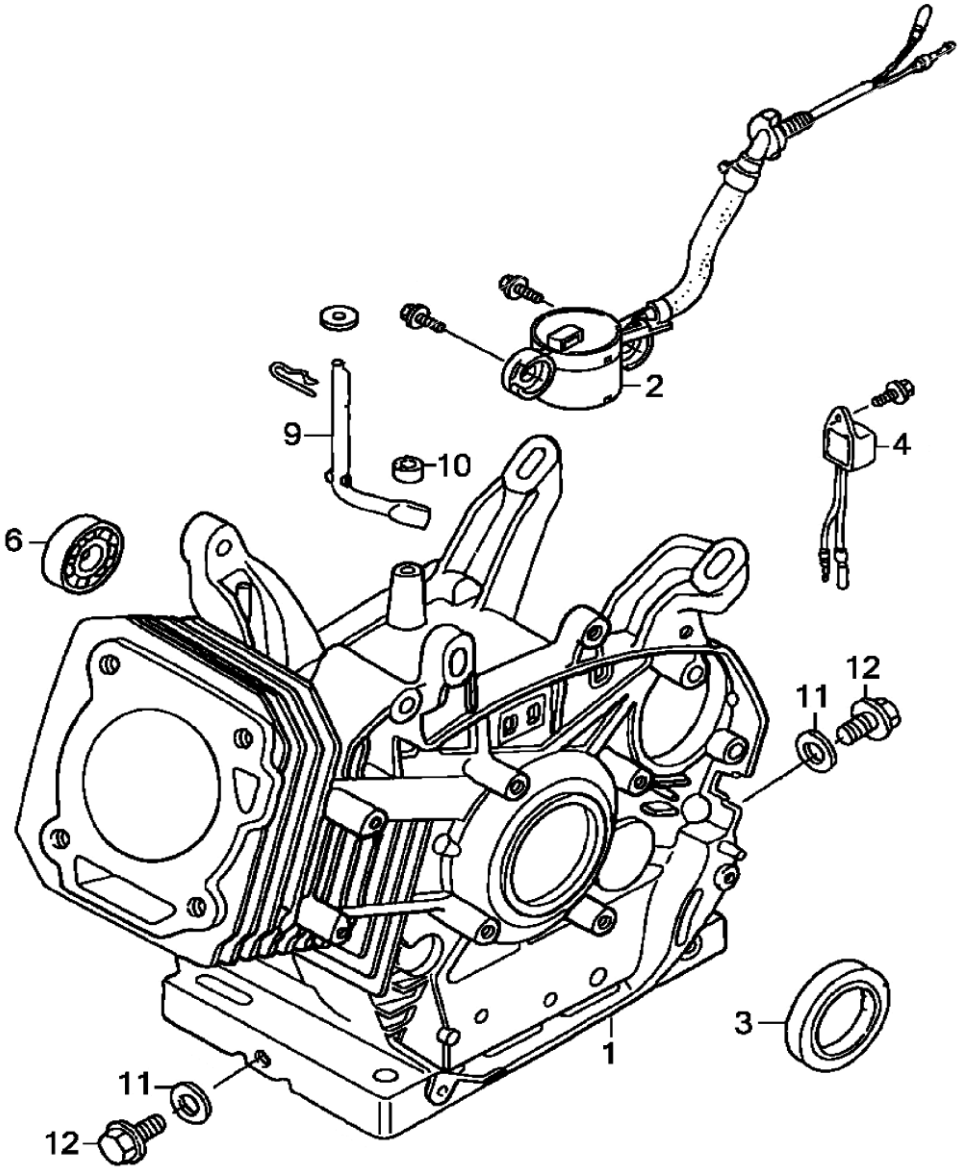

№	Артикул	Наименование	Кол
1	02-188-001	Цилиндр	1
2	02-188-002	Датчик уровня масла	1
3	02-188-003	Сальник коленвала	1
4	02-188-004	Реле датчика масла	1
6	02-188-006	Подшипник к/в 6202	1
9	02-188-009	Вал рег. оборотов	1
10	02-188-010	Сальник	1
11	02-188-011	Шайба	2
12	02-188-012	Болт сливного отверстия	2
*	02-188-000	Набор прокладок 188F	

Генератор бензиновый	Модель **G550P**
Technical department	Assembly drawing
Engineer, chief designer	John Emerson Jr.
DYNAMIC DRIVE EQUIPMENT, USA	Page 8

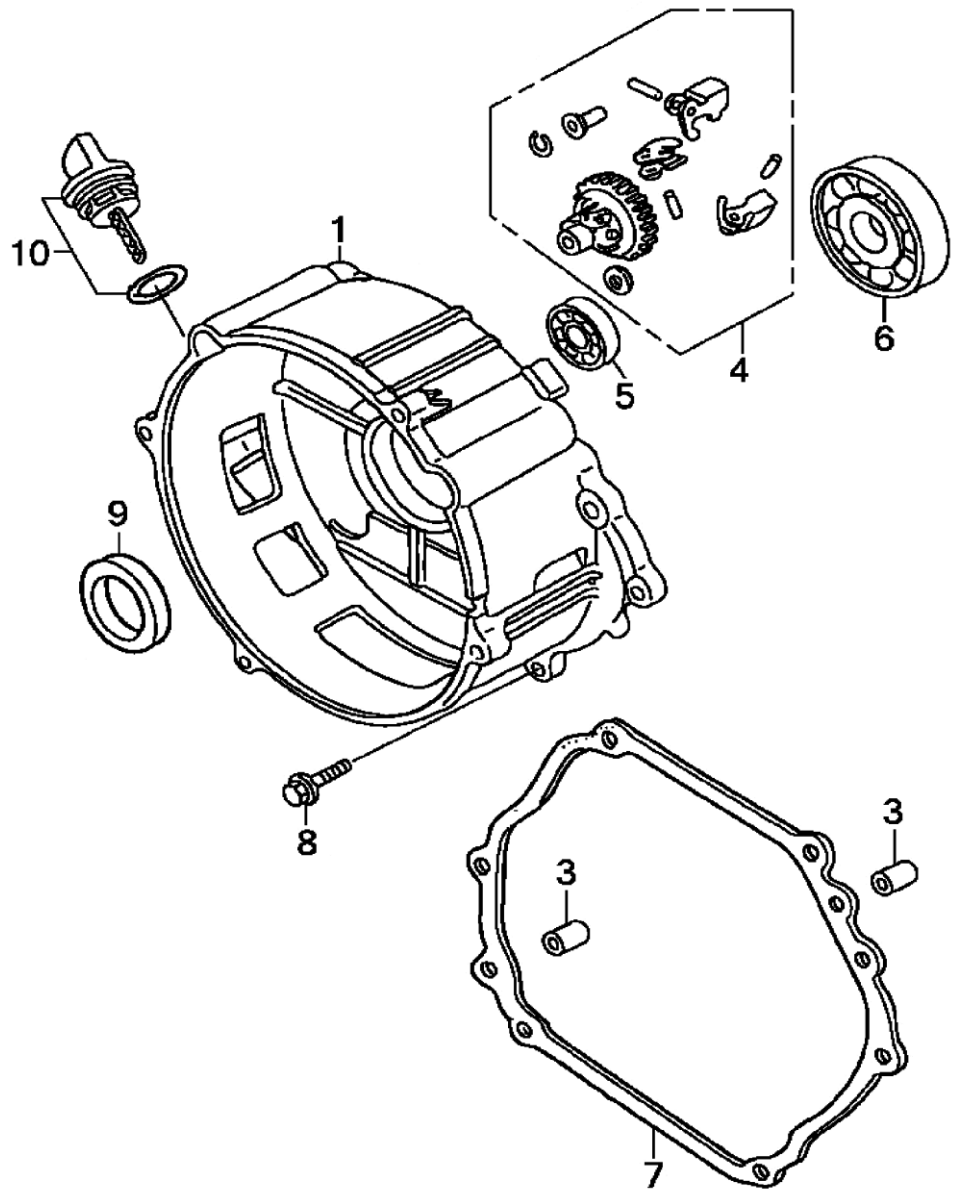

№	Артикул	Наименование	Кол
1	03-188G-001	Крышка картера	1
3	03-188-003	Втулка Ø8×12	2
4	03-188-004	Шестерня рег. оборотов	1
5	03-188-005	Подшипник 6202	1
6	03-188-006	Подшипник коленвала 6207	1
7	03-188-007	Прокладка картера	1
8	03-188-008	Болт М8×40	1
9	03-188-009	Сальник коленвала	1
10	03-188-010	Пробка (щуп) Ø26 мм	1

Генератор бензиновый	Модель **G550P**
Technical department	Assembly drawing
Engineer, chief designer	John Emerson Jr.
DYNAMIC DRIVE EQUIPMENT, USA	Page 9

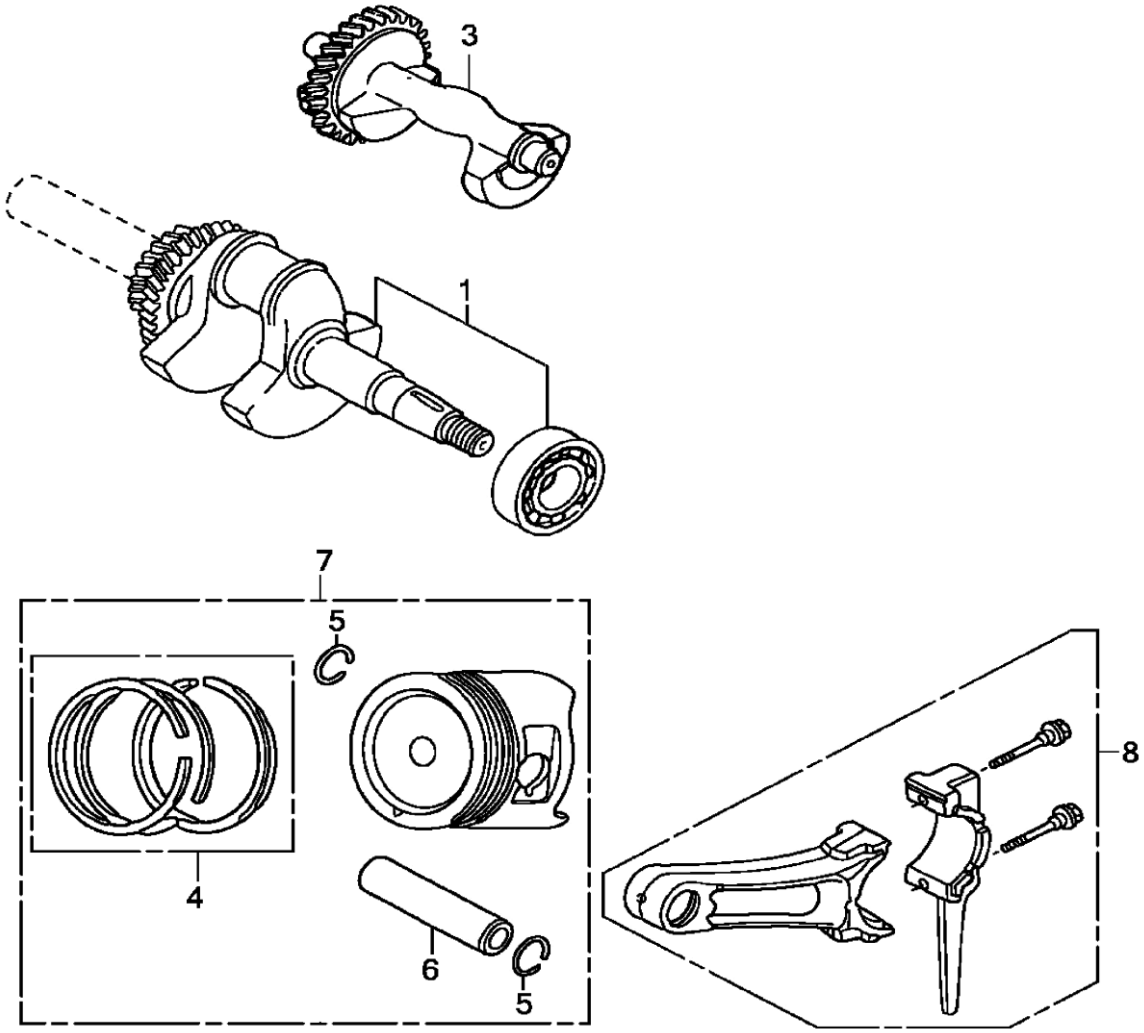

№	Артикул	Наименование	Кол
1	04-188-001K1	Коленвал конус	1
3	04-188-003	Противовес 188F	1
4	05-188-001	Кольцо поршневое Ø88×2	1
5	05-188-005	Кольцо стопорное	2
6	05-188-004	Палец поршня	1
7	05-188-002	Поршень Ø88	1
8	05-188-003	Шатун	1

Генератор бензиновый	Модель **G550P**
Technical department	Assembly drawing
Engineer, chief designer	John Emerson Jr.
DYNAMIC DRIVE EQUIPMENT, USA	Page 10

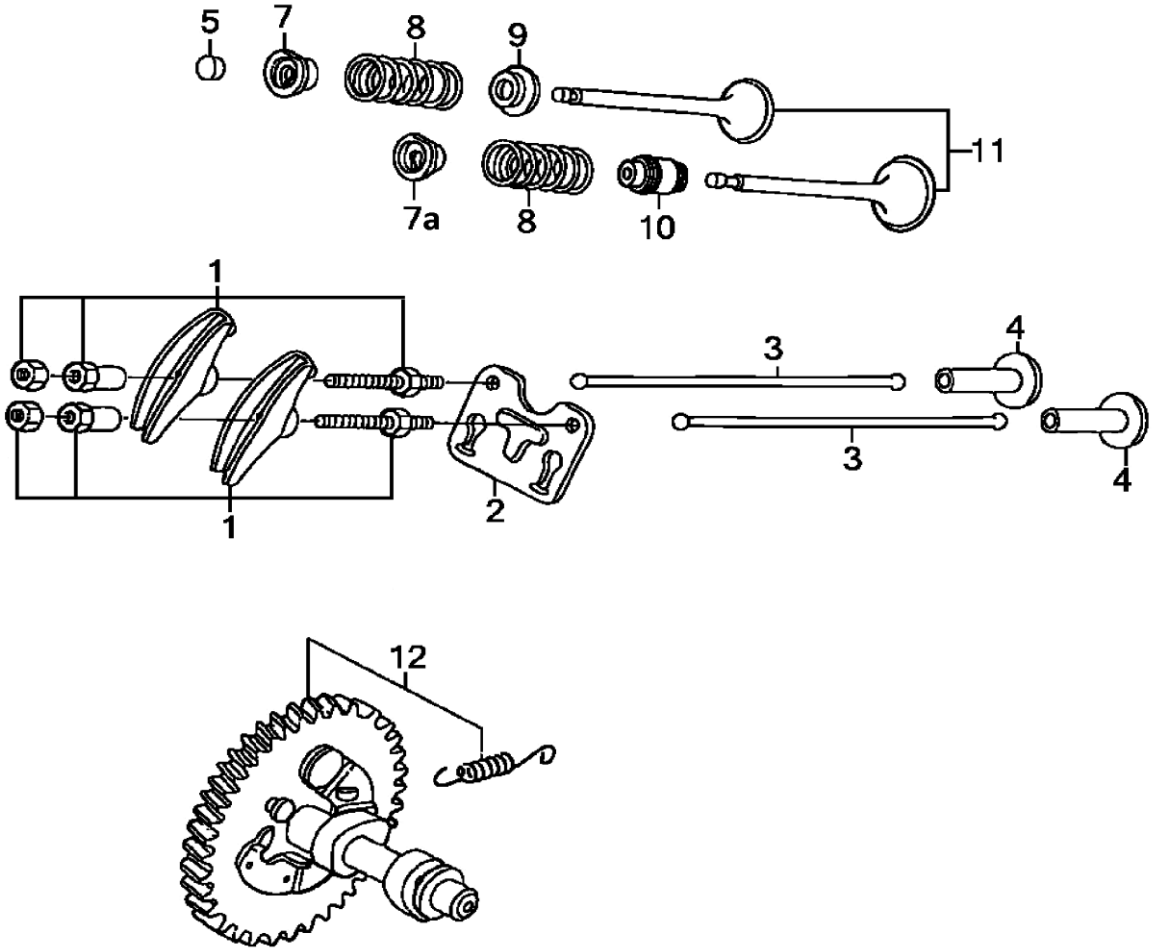

№	Артикул	Наименование	Кол
1	06-188-001	Коромысло набор	2
2	06-188-002	Кронштейн коромысел	1
3	06-188-003	Штанга толкателя	2
4	06-188-004	Тарелка толкателя	2
5	06-188-005	Ротатор	1
7	06-188-007I	Стопор пружины вп. кл.	1
7a	06-188-007E	Стопор пружины вып. кл.	1
8	06-188-008	Пружина клапана	2
9	06-188-009	Тарелка пружины	1
10	06-188-010	Маслосъёмный колпачёк	1
11	06-188-011	Клапаны набор 188F	1
12	06-188-012	Распредвал 188F	1

Генератор бензиновый	Модель **G550P**
Technical department	Assembly drawing
Engineer, chief designer	John Emerson Jr.
DYNAMIC DRIVE EQUIPMENT, USA	Page 11

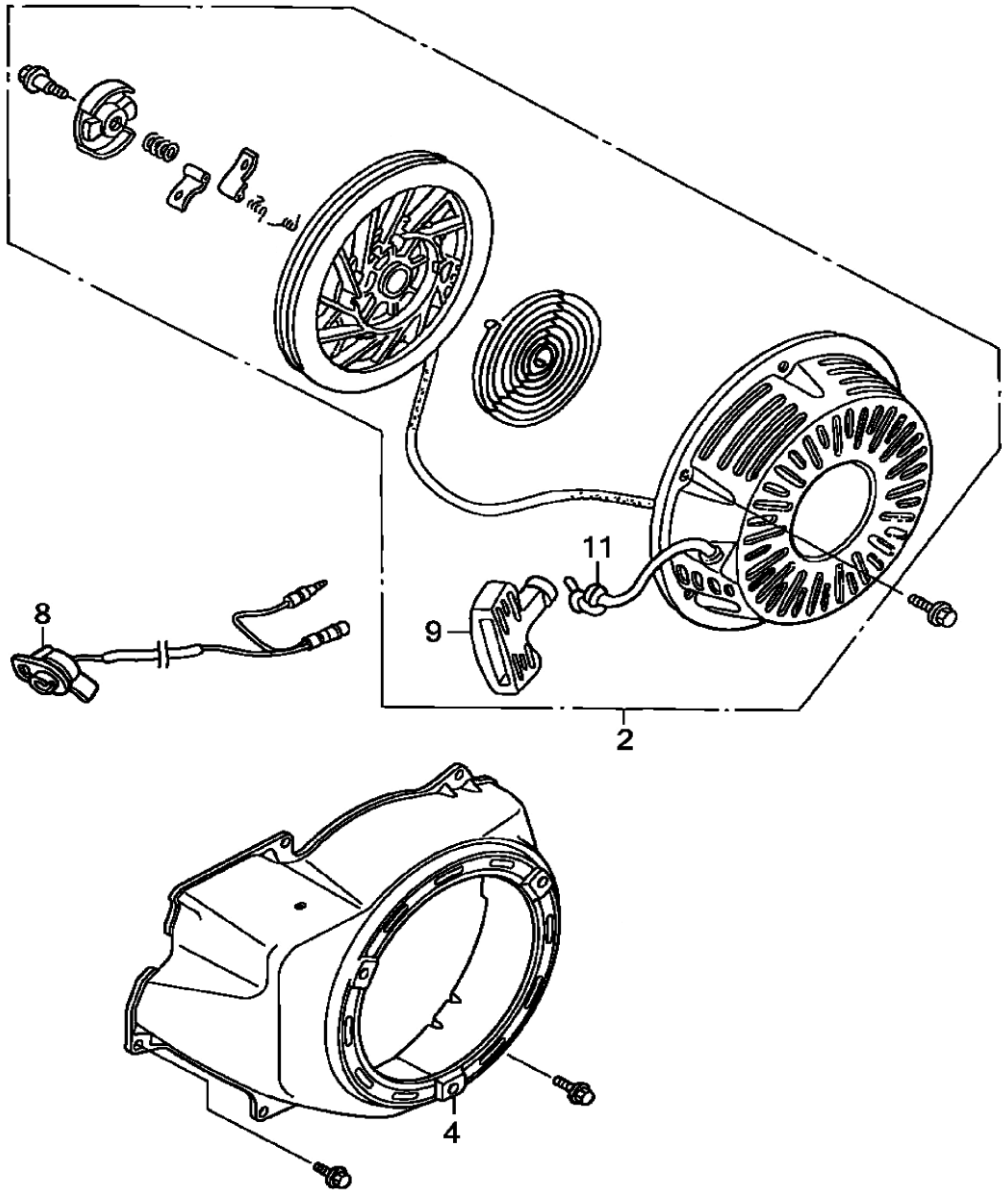

№	Артикул	Наименование	Кол
2	188F10	Стартер в сборе	1
4	07-188-004	Кожух маховика	1
9	07-168-016	Ручка стартера	1
11	241-604	Шнур стартера 4,5 мм	1
*	188F10-RK	Ремкомлект стартера	

Генератор бензиновый	Модель **G550P**
Technical department	Assembly drawing
Engineer, chief designer	John Emerson Jr.
DYNAMIC DRIVE EQUIPMENT, USA	Page 12

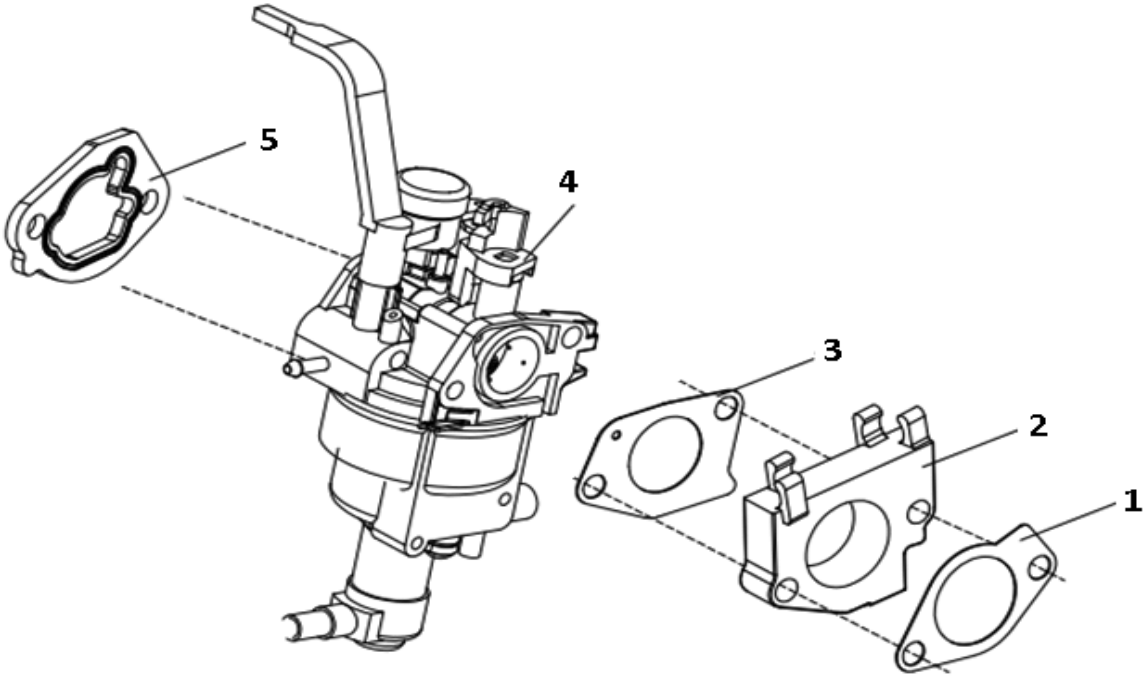

№	Артикул	Наименование	Кол
1	08-188-001	Прокладка теплоизолятора	1
2	08-188-002	Теплоизолятор	1
3	08-188-003	Прокладка карбюратора	1
4	08-188ЕН-004	Карбюратор	1
5	08-188-005	Прокладка корпуса ВФ	1

Генератор бензиновый

Модель

G550P

Technical department	Assembly drawing
Engineer, chief designer	John Emerson Jr.
DYNAMIC DRIVE EQUIPMENT, USA	Page 13

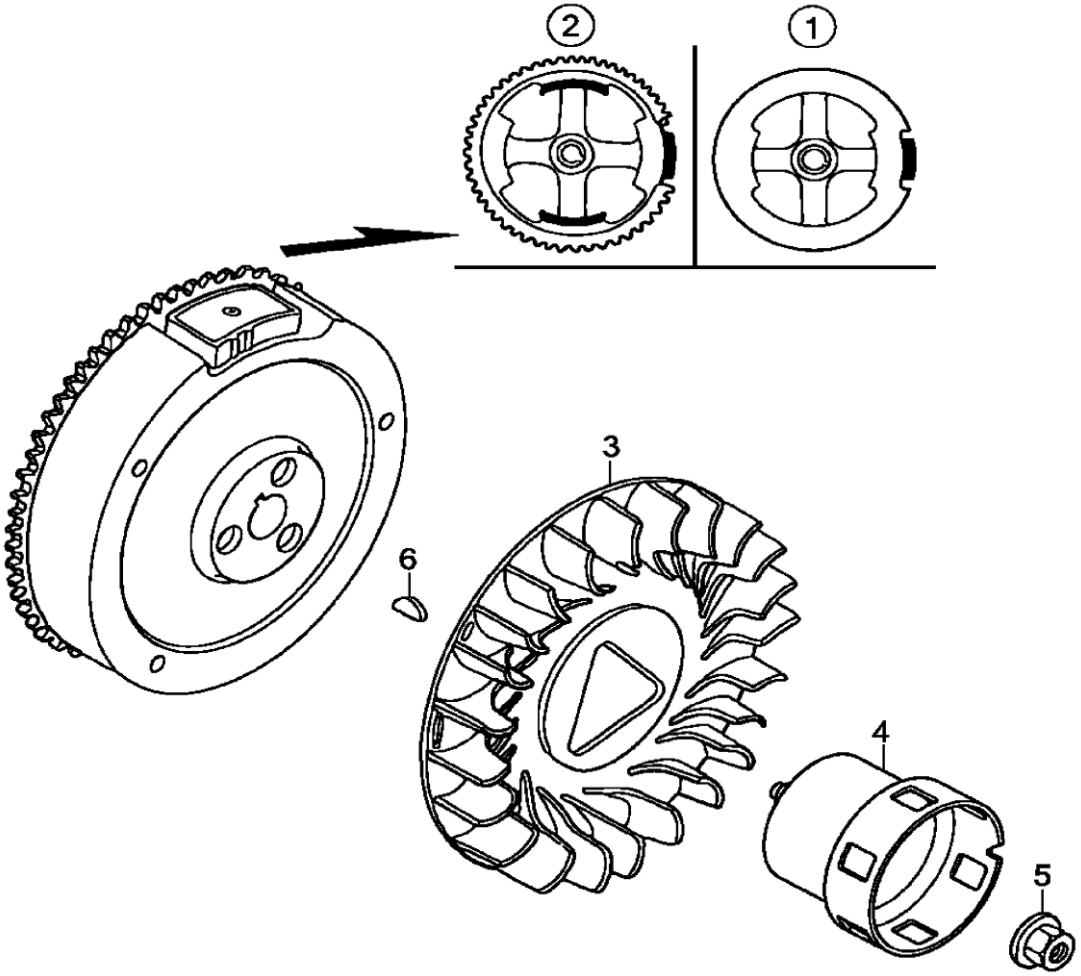

№	Артикул	Наименование	Кол
1	09-188-001	Маховик	1
3	09-188-003	Крыльчатка маховика	1
4	09-188-004	Храповик стартера	1
5	09-188-005	Гайка маховика	1
6	04-188-002	Шпонка ма×овика	1

Генератор бензиновый	Модель **G550P**
Technical department	Assembly drawing
Engineer, chief designer	John Emerson Jr.
DYNAMIC DRIVE EQUIPMENT, USA	Page 14

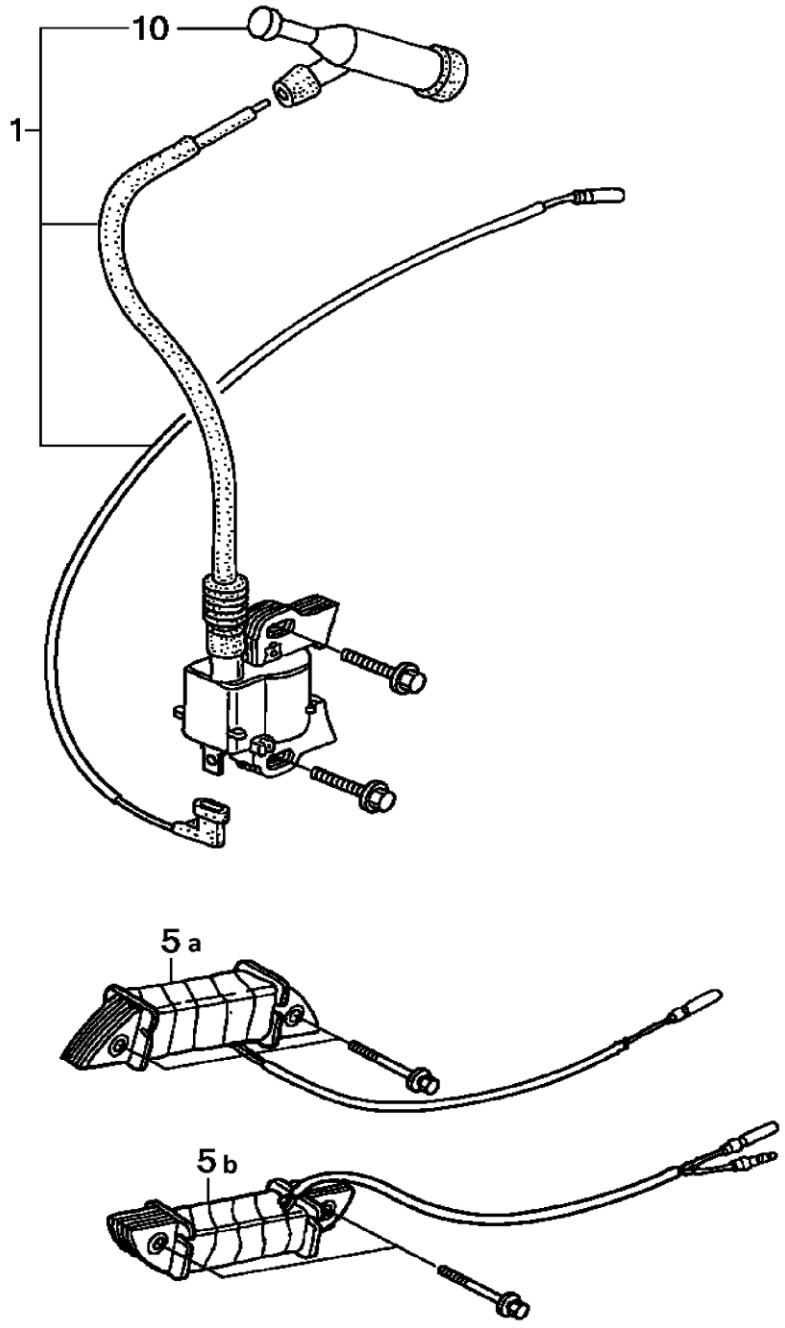

№	Артикул	Наименование	Кол
1	10-188-001	Магнето	1
10	15-168-003	Колпачек свечной	1

Генератор бензиновый	Модель **G550P**
Technical department	Assembly drawing
Engineer, chief designer	John Emerson Jr.
DYNAMIC DRIVE EQUIPMENT, USA	Page 15

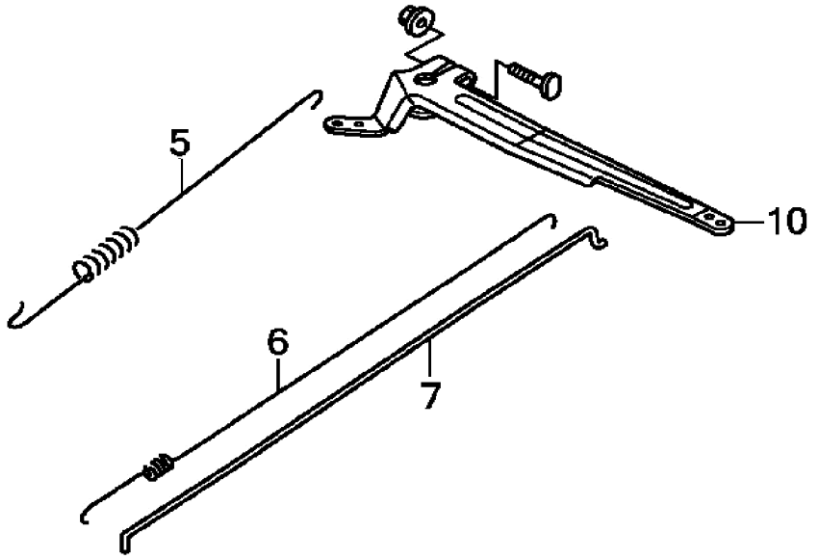

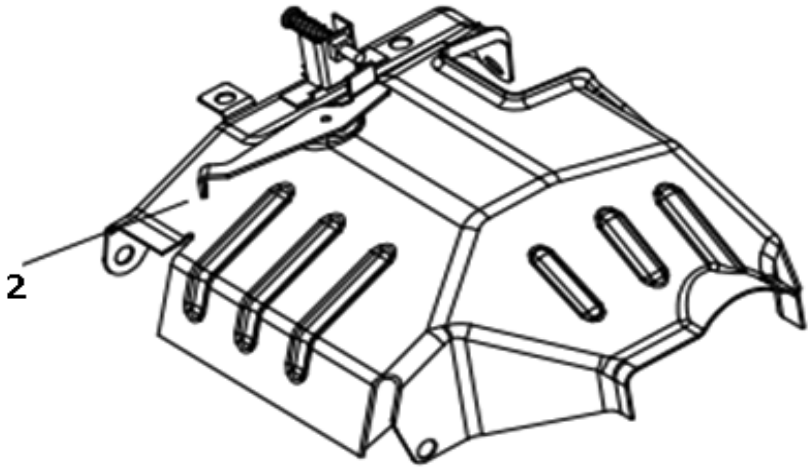

№	Артикул	Наименование	Кол
2	12-188-002	Панель управления	1
5	12-188-005	Пружина рычага	1
6	12-188-006	Пружина тяги	1
7	12-188-007	Тяга рычага	1
10	12-188-010	Рячаг регулятора	1

Генератор бензиновый	Модель **G550P**
Technical department	Assembly drawing
Engineer, chief designer	John Emerson Jr.
DYNAMIC DRIVE EQUIPMENT, USA	Page 16

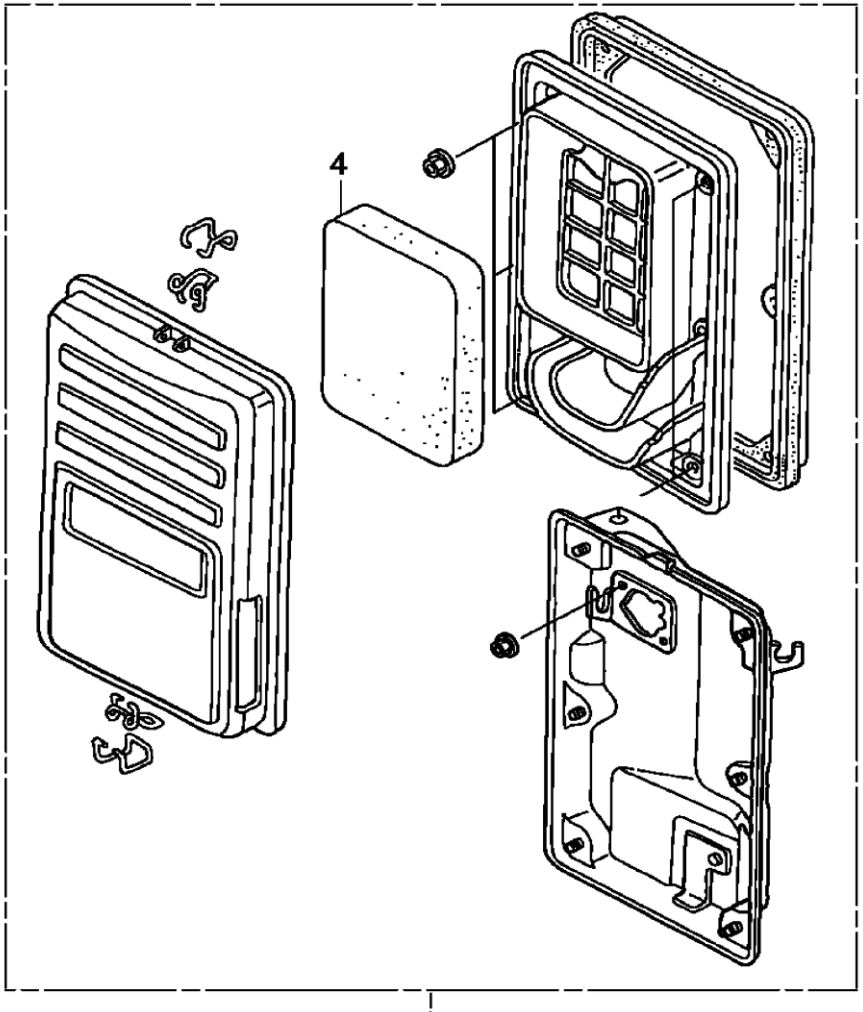

№	Артикул	Наименование	Кол
1	11-188G-001	Корпус ВФ	1
4	TJ-GM-362	Фильтр воздушный	1

Генератор бензиновый	Модель **G550P**
Technical department	Assembly drawing
Engineer, chief designer	John Emerson Jr.
DYNAMIC DRIVE EQUIPMENT, USA	Page 17

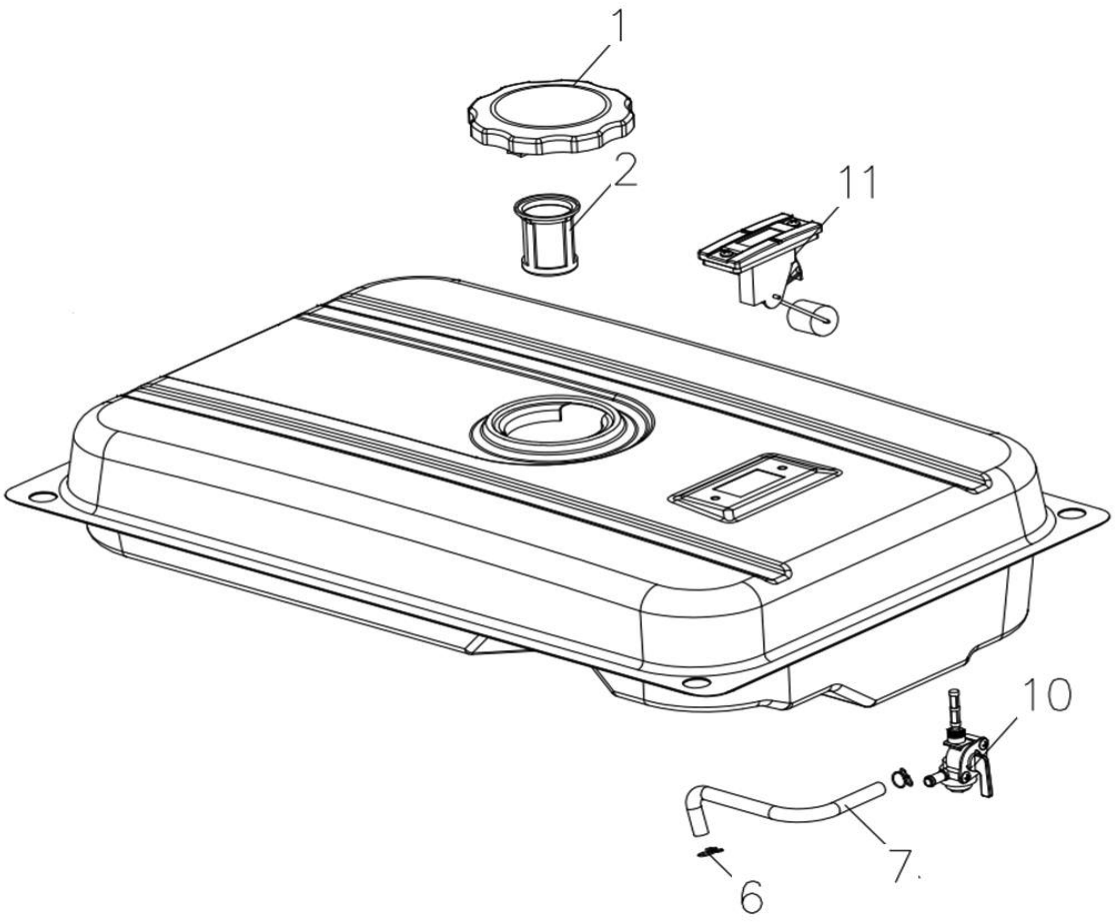

№	Артикул	Наименование	Кол
1	15-188-001	Пробка безобака Ø60мм	1
2	15-188-002	Фильтр топливный 60мм	1
6	15-188-006	Зажим	2
7	15-188-007	Шланг топливный	1
10	14-168-10A	Краник топл.(вых.влево)	1
	14-168-10B	Краник топл.(вых.прав.)	1
	14-168-10C	Краник топл.(внутр.)	1
11	20-0019	Датчик уровня	1

Генератор бензиновый	Модель **G550P**
Technical department	Assembly drawing
Engineer, chief designer	John Emerson Jr.
DYNAMIC DRIVE EQUIPMENT, USA	Page 18